总图
工艺
建筑
结构
给排水
电力
热力
暖通
仪表
设备

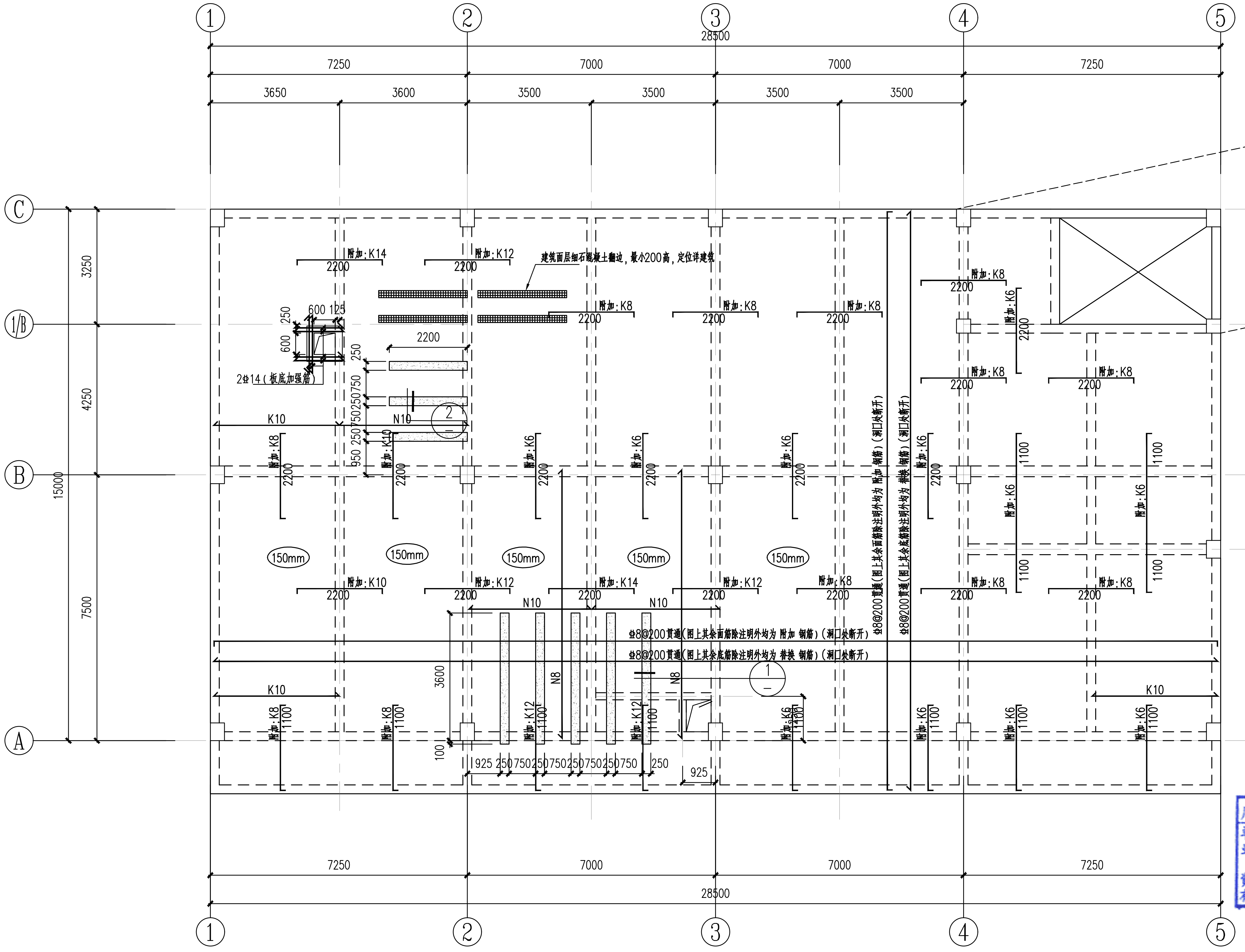
① ② ③ ④ ⑤
28500
7250
7000
7000
7250
3650
3600
3500
3500
3500
3500
Ⓒ Ⓑ Ⓐ 1/B 1/A
3250
4250
7500
15000
3250
4250
2100
5400
附加:K14
附加:K12
附加:K8
附加:K6
附加:K10
2200
1100
建筑面层细石混凝土翻边，最小200高，定位详建筑
600 125
250
600
2Φ14（板底加强筋）
250
750
250
950
K10
N10
N8
150mm
Φ8@200贯通（图上其余面筋除注明外均为 附加 钢筋）（洞口处断开）
Φ8@200贯通（图上其余底筋除注明外均为 替换 钢筋）（洞口处断开）
3600
100
1925 250 750 250 750 250 750 250 750
250
925
1400

11.700m层 板平面布置图

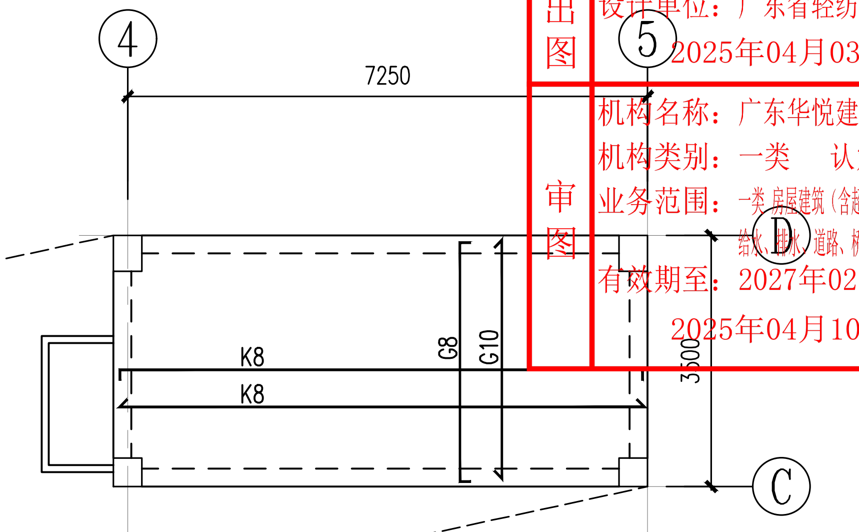
④
⑤
7250
Ⓓ
Ⓒ
K8
K8
G8
G10
3500

14.850m层 板平面布置图

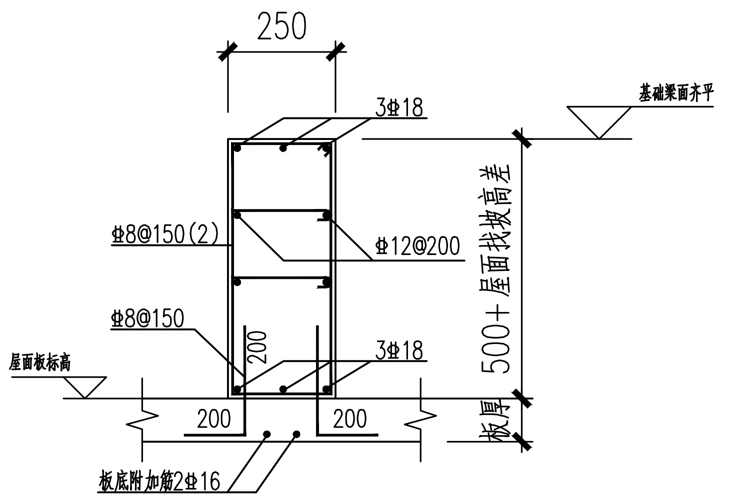
250
3Φ18
基础梁面齐平
Φ8@150(2)
Φ12@200
Φ8@150
200
3Φ18
屋面板标高
200
200
500+屋面找坡高差
板厚
板底附加筋2Φ16

① 设备基础大样 砼C30

未注明分布筋为Φ8@200

设备基础，设备为 28m3水箱

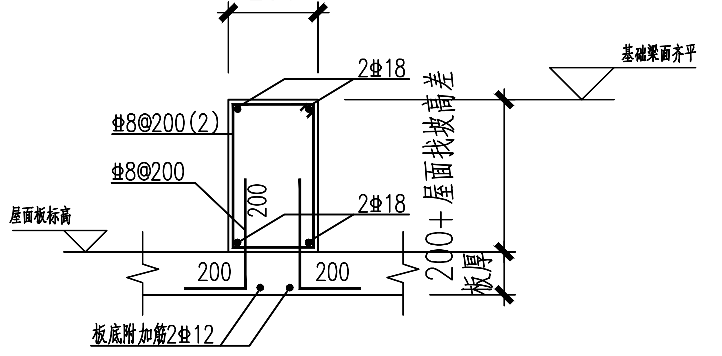
250
2Φ18
基础梁面齐平
Φ8@200(2)
Φ8@200
200
2Φ18
屋面板标高
200
200
200+屋面找坡高差
板厚
板底附加筋2Φ12

② 设备基础大样 砼C30

未注明分布筋为Φ8@200

设备基础，设备为 4m3水箱

说 明:

1.板混凝土强度等级为C30。

2.钢筋型号: Φ:HRB400。

3.除注明外,梁中对柱中或平柱边。

4.图中K8表示Φ8@200,K10表示Φ10@200,K12表示Φ12@200;
图中G8表示Φ8@180,G10表示Φ10@180,G12表示Φ12@180;
图中N8表示Φ8@150,N10表示Φ10@150,N12表示Φ12@150。
图中K6表示Φ6@200。

5.图中未注明者板厚h为120mm。

6.底筋相同的相邻跨板施工时其底筋可以连通。

7.板筋长度补充说明:
中间支座板负筋标注长度为梁中起计(支座两侧相同则只标注单侧);
边支座板负筋所标注长度为梁内侧起计长度(负筋伸入支座处梁远端外侧角筋的内侧弯15d),
板底钢筋锚入支座(梁或墙内)内5d且伸过支座中线(锚入支座内LaE另计)。

8.图中未注明者板面标高为H=11.700m。

广东省施工图数字化审查专用
出图 设计单位：广东省轻纺建筑设计院有限公司
2025年04月03日确认图纸
审图 机构名称：广东华悦建设工程技术有限公司
机构类别：一类 认定书编号：19077
业务范围：一类 房屋建筑（含超限高层）工程;一类 市政基础设施（给水、排水、道路、桥梁、隧道、公共交通、风景园林）工程
有效期至：2027年02月22日
2025年04月10日完成审查

广东省建设工程勘察设计出图专用章
单位名称：广东省轻纺建筑设计院有限公司
业务范围：轻纺行业(轻工工程)甲级；轻纺行业(纺织工程)甲级;建筑行业(建筑工程)甲级
资质证书编号：A244006414
有效期至：2025年12月14日

中华人民共和国一级注册结构工程师
姓 名：廖余萍
注册号：4400641-S007
有效期：至2025年12月

声明：图纸版权属本公司所有，未经许可，不得翻印复制作为其他工程之用；图纸未经建设行政主管部门批准及未通过施工图审查不得用于施工。

审 定	蒙明志		广东省轻纺建筑设计院有限公司	
项目负责人	张晓晖		工程设计资质（甲、乙级）：A244006414；城乡规划资质（乙级）：142056	
专业负责人	廖余萍	廖余萍		
审 核	廖余萍	专业 结构	云浮市云安区白石镇裕盛农业有限公司	工程号 J100 版别 0
校 核	陶 莉	陶莉 阶段 施工	云安区白石镇酒业产业园建设工程(二期)	图 号 J100-STG7-12
设 计	程绍鹏	程绍鹏 比例 1:100	二期业务楼	条 码 区
制 图	程绍鹏	日期 2024.12	11.700m层 板平面布置图	

序号